CONEXION DOMICILIARIA

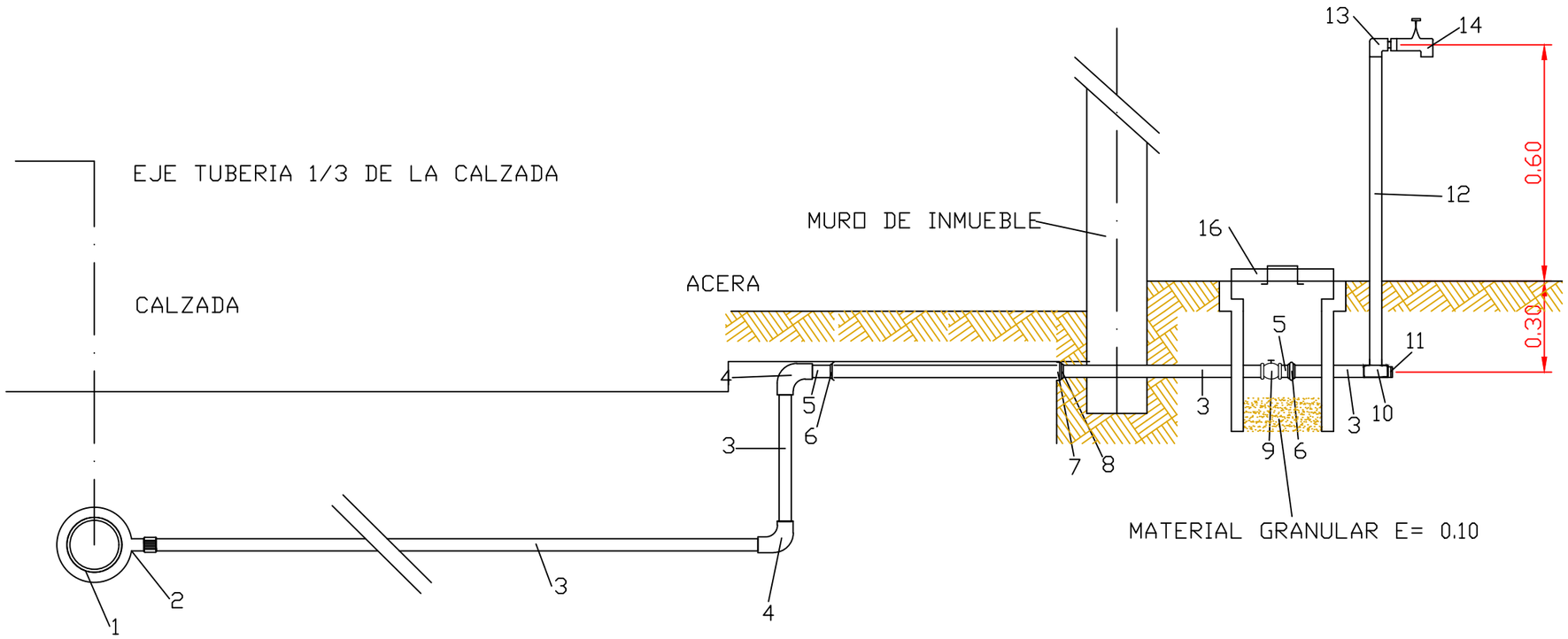

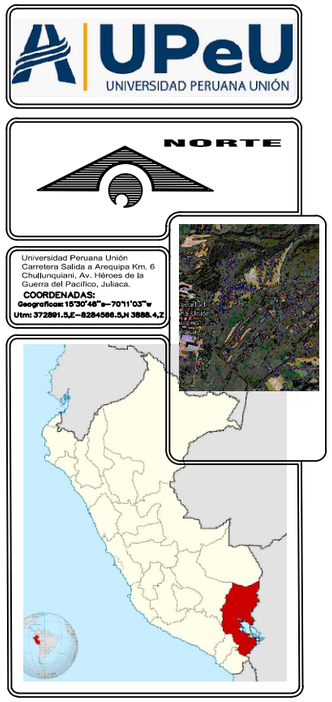

1.- TUBERIA DE DISTRIBUCION (RED)
2.- ABRAZADERA DE PVC
3.- TUBERIA DE CONEXION E=40 ROSCA C/COPLA
4.- CODO DE 90 PVC A ROSCA
5.- NIPLE PVC ROSCA / ROSCA
6.- UNION UNIVERSAL ROSCA / ROSCA
7.- CONTRATUERCA DE AJUSTE EN NIPLE
8.- NIPLE
9.- LLAVE DE PASO DE BRONCE TIPO COMPUERTA
10.- TEE FG DE 1/2"
11.- TAPON MACHO FG
12.- TUBERIA DE 1/2" DE FG
13.- CODO FG DE 1/2"
14.- GRIFO DE BRONCE
15.- TUBERIA DE CEMENTO DE 6"
16.- TAPA DE HORMIGON

Presentado por:
- Trujillo Pajsi Alexis Romario
- Chambi Mamani Jhon Elvis
- Vilca Machaca Arnaldo
- Vargas Patiño Sebastian
- Hilasaca Barrios Kevin Samuel
- Nuñez Ochoa Kevin Anderson

Departamento: PUNO
Provincia: SAN ROMAN
Distrito: JULIACA

Facultad: INGENIERÍA Y ARQUITECTURA
E.p: INGENIERÍA CIVIL
Curso: AGUA POTABLE Y SANEAMIENTO
Ciclo: VIII - G3

PROYECTO:
ABASTECIMIENTO DE AGUA POTABLE Y ALCANTARILLADO SANITARIO AL MARGEN IZQUIERDO DE LA UNIVERSIDAD PERUANA UNIÓN, SEDE JULIACA, SAN ROMAN – PUNO

CONTIENE:
PLANO DE CONEXIÓN DOMICILIARIA PARA AGUA POTABLE

Escala grafica:

0 0.75 1.5 2.25 3 3.75

1: 75

MTS

25 DE NOV 2025

24